ECOMO 36V

NL DE EN

CORTINA

VORWORT

Herzlichen Glückwunsch zu deinem neuen Cortina e-Bike! Diese Gebrauchsanweisung ist für dich, den Benutzer, bestimmt. Ist diese Gebrauchsanweisung nicht ganz deutlich? Weitere Anweisungen findest du auf unserer Website: en www.cortinafahrrad.de/gebrauchsanweisungen. Die separat beigefügten Sicherheitsvorschriften und Garantiebedingungen sind auch wichtig.

Die aktuellste Ausgabe dieser Gebrauchsanweisung ist online auf www.cortinafahrrad.de/gebrauchsanweisungen herunterzuladen.

Cortina ist eine Marke von

Kruitbosch Zwolle B.V.
Ravensburgstraat 8
8028 PZ ZWOLLE
Niederlände

INHALTSVERZEICHNIS

1 Zusammenbau Fahrrad **15**
Einzelteile 15
2 Einführung **16**
3 Vorsorgemaßnahmen und Sicherheitsanweisungen **17**
Erläuterung der Sicherheitssymbole auf dem Akku 17
4 Anwendung **18**
Fahrradfahren 18
Zu Fuß unterwegs 18
Beleuchtung 19
Akku 19
Kindersitze und Anhänger 19
5 Transport **20**
Auf dem Fahrradträger am Auto 20
Fahrrad im Zugwaggon 20
Fahrrad im Flugzeug 20
6 Wartung und Reparaturen **21**
Service-Intervall-Anzeige 21
Akku 21
Vorderreifen auswechseln 21
Demontage, Entsorgung, Verwertung 21
7 Technische Angaben **22**
8 Konformitätserklärung **23**

1 ZUSAMMENBAU FAHRRAD

Einzelteile

A Motor
B Bedienungsdisplay
C Rotationssensor
D Akku
E Geschwindigkeitssensor
F Vorderbremse
G Rückbremse

H Akkuladung
I Unterstützungsmodus
J Akkuladung in %
K Service-Intervall-Anzeige
L ODO, TRP oder AVG:
- ODO: Gesamtentfernung
- TRP: Tagesentfernung
- AVG: Durchschnittliche Geschwindigkeit

M Ein-/Aus-Schalter
N Modus. Zwischen ODO, TRP und AVG schalten.
- Die Taste drei Sekunden lang eingedrückt halten, um den TRP und AVG auf Null zu stellen.

O Lichtschalter / Schiebehilfe
- Beleuchtung EIN oder AUS: kurz eindrücken
- Schiebehilfe: lang eindrücken

P Mehr Leistung
Q Weniger Leistung

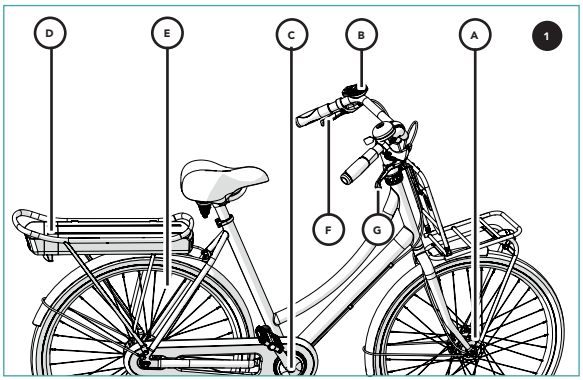

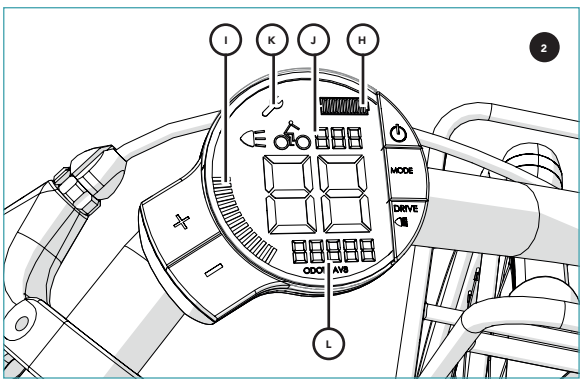

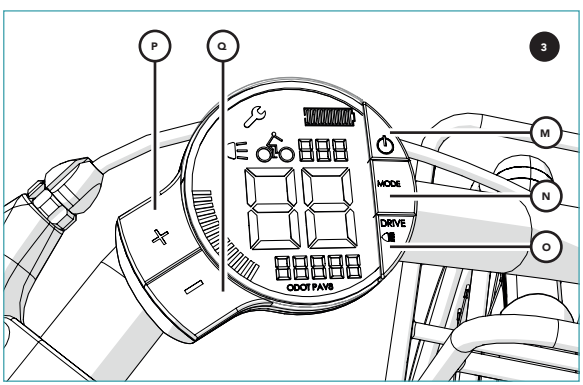

NL
DE
EN

2 EINFÜHRUNG

Dein neues Cortina Rad gibt dir beim Radeln einen Schubser in die richtige Richtung. Dieses Fahrrad bietet Tretunterstützung bis 25 km/h. Diese Gebrauchsanweisung enthält alle Informationen über das Ecomo-System. Berücksichtige die in Kapitel 2 genannten Vorsorgemaßnahmen sowie die Tipps und Tricks für elektrische Fahrräder in Kapitel 3. Hier schon einmal einige wichtige Hinweise:

- Such dir eine ruhige Strecke aus, um das Fahren mit Tretunterstützung zu üben. Der Motor kann überraschend stark sein.
- Vor Beginn immer erst die Akkuladung überprüfen (4).
- Vor dem Losfahren den Lenkungsdämpfer lösen (5).
- Das Fahrrad erst einschalten, nachdem du aufgestiegen bist (6). Es ist möglich, dass sich die Pedale versehentlich mitdrehen und das Fahrrad deshalb unbeabsichtigt losfährt.
- Das Fahrrad sollte immer sauber gehalten werden und regelmäßig zur Wartung zum Händler gebracht werden.

Die Gesetze und Verkehrsregeln des jeweiligen Landes sind unbedingt einzuhalten. In manchen Ländern gilt für dieses Fahrrad möglicherweise eine Helmpflicht.

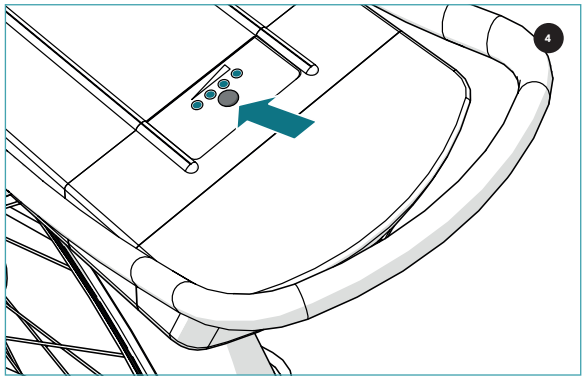

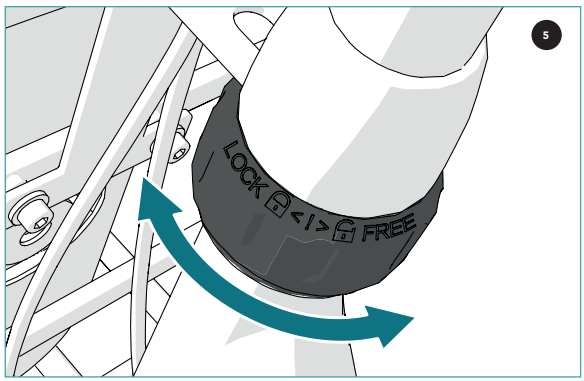

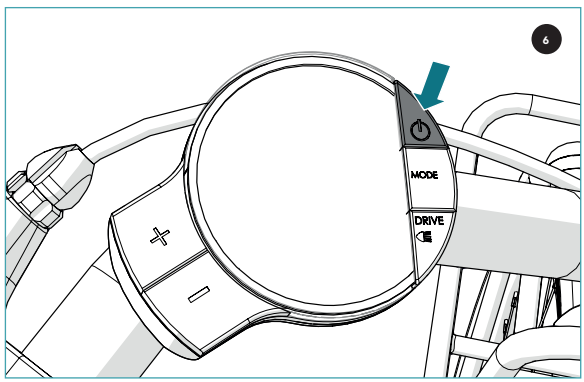

3 VORSORGEMASSNAHMEN UND SICHERHEITSANWEISUNGEN

Sicher radfahren? Die nachstehenden Anweisungen bitte sorgfältig durchlesen.

- Das Fahrrad erst einschalten, nachdem du aufgestiegen bist. Es ist möglich, dass sich die Pedale versehentlich mitdrehen und das Fahrrad deshalb unbeabsichtigt losfährt.
- Geistig behinderte Personen dürfen nur unter Aufsicht oder nach Anweisungen einer Person, die für ihre Sicherheit verantwortlich ist, auf dem Fahrrad fahren.
- Kinder dürfen nicht mit dem Akku spielen.
- Das System ist nur für seinen Funktionszweck geerdet.
- Der Akku darf nicht geöffnet werden. Den Akku nicht beschädigen und nicht versuchen, ihn auseinander zu nehmen.
- Der Akku darf keinen hohen Temperaturen oder Feuer ausgesetzt werden.
- Keinen Kurzschluss im System verursachen.
- Den Akku nicht fallen lassen und gegen starke Erschütterungen schützen.
- Nur das Original-Ladegerät verwenden.
- Den Akku jederzeit sauber und trocken halten.
- Bei Fahrten im Dunkeln unbedingt das Licht einschalten.
- Bei der Montage eventueller Kindersitze auf dem Gepäckträger ist Vorsicht geboten. Dieser Gepäckträger hat eine Tragfähigkeit bis 35 Kilo. Mit dem Händler besprechen, welcher Sitz sich am besten eignet.
- Eine Manipulation der Leistungsfähigkeit des Fahrrads ist nicht erlaubt.
- Diese Anleitung aufbewahren.

Die separat beigefügten Sicherheitsvorschriften und Garantiebedingungen bitte auch lesen.

Erläuterung der Sicherheitssymbole auf dem Akku

Diese Gebrauchsanweisung aufmerksam durchlesen.

Der Akku darf keinen hohen Temperaturen oder Feuer ausgesetzt werden.

Den Akku nicht wegwerfen, sondern am Ende seiner Lebensdauer beim Händler abgeben.

Die Materialien des Akkus sind wiederverwertbar.

4 ANWENDUNG

Fahrradfahren

Das Fahren auf einem elektrischen Fahrrad ist so, als gäbe dir jemand einen Schubser in die richtige Richtung. Treten musst du selbst, aber es geht viel leichter. Die Tretunterstützung setzt ein, sobald du in die Pedale trittst. Wie kräftig du in die Pedale trittst, ist nicht wichtig. Bei mehr als 25 km/h wird die Unterstützung automatisch ausgeschaltet.

Das Ausmaß der Unterstützung ist auf dem Display einstellbar (7). Bei geringerer Unterstützung und gemäßigter Fahrweise hält der Akku länger. Wind, Temperatur, Gewicht an Gepäck, Reifenspannung, Qualität des Straßenbelags und viel Hügelaufwärts-Fahren während einer Fahrradtour bestimmen den Aktionsradius.

In Kapitel 7 steht die maximale Entfernung, die unter idealen Bedingungen mit einem neuen Akku mit Tretunterstützung zurückgelegt werden kann.

Tipps

- Einen Gang auswählen, in dem es sich angenehm radeln lässt. Häufig wird ein zu schwerer Gang gewählt, wodurch der Aktionsradius reduziert wird. Versuche, den gleichen Gang zu verwenden, den du beim Fahrradfahren ohne Tretunterstützung wählen würdest, oder sogar noch einen niedrigeren Gang. Vor allem beim Losfahren, sollte unbedingt ein niedriger Gang gewählt werden.
- Dein Fahrrad sollte auf deinen Körperbau eingestellt werden. So wird beim Fahrradfahren weniger Energie verbraucht. Dein Händler kann dir dabei behilflich sein. Die Sattelhöhe ist richtig eingestellt, wenn dein Knie leicht gebeugt ist, wenn das Pedal, auf dem dein Fuß steht, unten ist (8).
- Du möchtest dein Rad eine Steigung hinauf schieben? Dann schalte die Schiebehilfe ein.
- Beim Bremsen nicht gleichzeitig weitertreten.

Zu Fuß unterwegs

Du möchtest dein Rad eine Steigung hinauf schieben? Dann schalte die Schiebehilfe ein, indem du den Drive- und Lichtschalter lange gedrückt hältst (9).

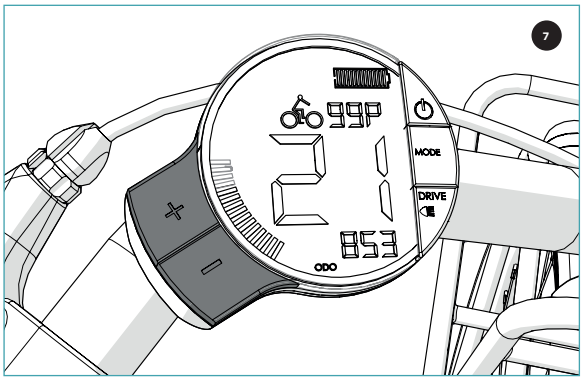

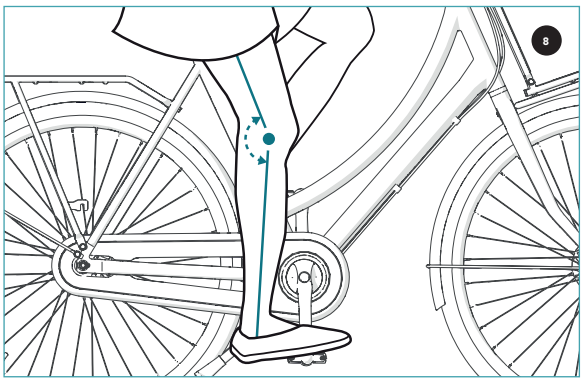

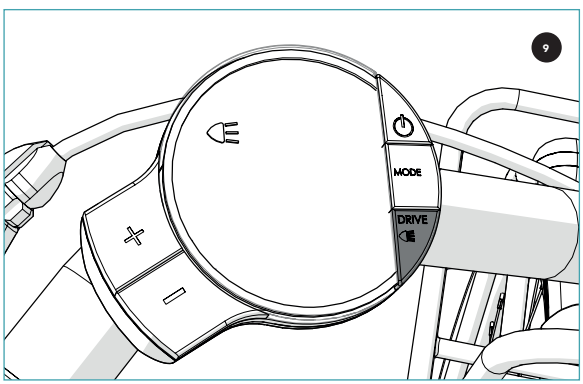

Beleuchtung

Durch einmaliges, kurzes Drücken des Drive- und Lichtschalters wird die Beleuchtung eingeschaltet (9). Die Beleuchtung funktioniert auch bei leerem Akku. Du hast dann noch etwa drei Stunden lang Licht (wenn das Fahrrad eingeschaltet ist).

Akku

Durch Drücken auf den Schalter (10) wird der Ladezustand des Akkus angezeigt. Der Akku kann am Fahrrad aufgeladen werden, aber du kannst ihn auch abnehmen (11) und drinnen aufladen (12). Der Akku sollte auf jeden Fall drinnen aufgeladen werden, wenn die Außentemperatur unter den Gefrierpunkt sinkt; der Akku ist frost-gesichert und wird dann nicht aufgeladen. In der nachstehenden Tabelle wird gezeigt, wie lange es dauert, bis der Akku vollständig aufgeladen ist.

Ladezeit Akku			
Typ	300	400	500
Normales Ladegerät (2 Ampère)	04:30 Std.	06:00 Std.	08:00 Std.
Schnell-Ladegerät (4 Ampère)	02:15 Std.	03:00 Std.	04:00 Std.

Weitere Tipps

- Bei niedrigen Außentemperaturen sollte der Akku drinnen aufbewahrt werden. Dadurch verlängert sich die Lebensdauer des Akkus und der Aktionsradius.
- Der Akku ist ein Verbrauchsartikel, der mit der Zeit verschleißt. Nach einiger Zeit verringert sich die Kapazität des Akkus.
- Den Akku nur mit dem E-Bike verwenden, zu dem er auch gekauft worden ist.
- Den Akku nur mit dem Original-Ladegerät aufladen.
- Den Akku nicht fallen lassen, keinen hohen Temperaturen aussetzen und niemals in Flüssigkeiten eintauchen.

Wird der Akku eine Weile nicht benutzt? Dann sollte der Akku alle drei Monate zur Hälfte aufgeladen werden.

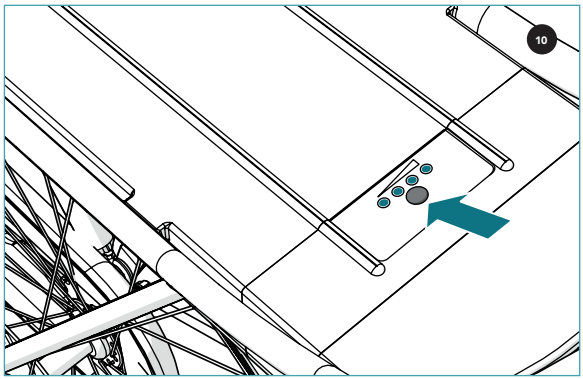

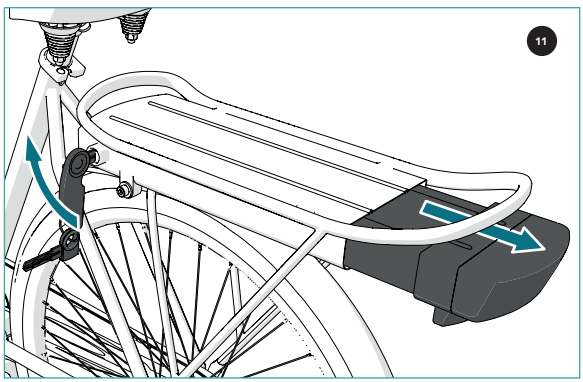

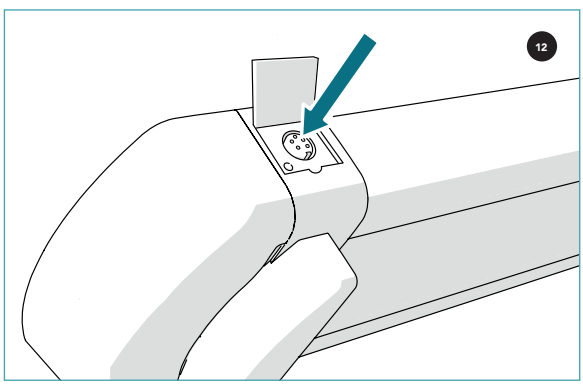

Kindersitze und Anhänger

Es kann ein Kindersitz oder ein Anhänger montiert werden. Nicht alle Kindersitze und Anhänger sind dafür geeignet. Frage deinen Händler nach der besten Lösung. Denk daran, dass der Aktionsradius mit Schiebehilfe mit einem Kindersitz oder Anhänger geringer wird.

5 TRANSPORT

Auf dem Fahrradträger am Auto

Ein Elektrorad ist wesentlich schwerer als ein normales Fahrrad. Es ist darauf zu achten, wie schwer der Fahrradträger belastet werden darf. Der Akku sollte vorher auf jeden Fall abgenommen werden. Das erleichtert auch das Heben des Fahrrads auf den Fahrradträger. Verwende einen Fahrradträger mit Rahmenbefestigung. Das ist sicherer und stabiler als wenn das Fahrrad an der Kettenblattgarnitur befestigt wird.

- Verwende ausschließlich zugelassene Träger.
- Einzelteile, die sich während des Transports lösen könnten, wie Windschirme, Kindersitze und Trinkflaschen müssen vorher abgenommen werden.
- Am Reiseziel überprüfen, ob alles noch richtig festsitzt und nichts beschädigt wurde.
- Wenn der Fahrradträger keine Beleuchtung hat, dann ist zu gewährleisten, dass das Fahrrad nicht die Rücklichter des Fahrzeugs verdeckt.

Fahrrad im Zugwaggon

Meistens kannst du dein Fahrrad im Zug mitnehmen, aber nicht immer und überall. Sieh dir vor dem Einsteigen die jeweiligen Bedingungen des Bahnunternehmens an.

Fahrrad im Flugzeug

Meistens gelten für Elektroräder die gleichen Bedingungen, wie für normale Räder. Der Akku fällt unter die Vorschriften für den Transport gefährlicher Stoffe. Die genauen Regeln sind bei der Fluggesellschaft zu erfragen.

6 WARTUNG UND REPARATUREN

Wir empfehlen, dein Fahrrad einen Monat nach dem Kauf und danach einmal jährlich zur Wartung zu bringen. Räder, die zwischenzeitlich gut sauber gehalten werden, haben eine längere Lebensdauer. Verwende auf keinen Fall einen Hochdruckreiniger oder Gartenschlauch für die Reinigung.

Service-Intervall-Anzeige

Nach 500 km erscheint ein Schraubenschlüssel auf der Anzeige (13), als Erinnerung an eine fällige Wartung. Die nachfolgenden Meldungen kann der Händler nach deinem Wunsch einstellen.

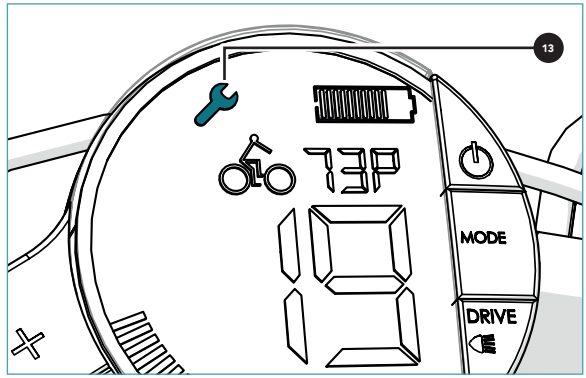

Akku

Der Akku verschleißt im Laufe der Zeit und liefert dann weniger Strom. In diesem Fall wird der Aktionsradius mit Tretunterstützung deutlich kürzer. Der Ladezustand des Akku wird angezeigt, wenn der Schalter auf dem Akku 10 Sekunden lang gedrückt wird (14).

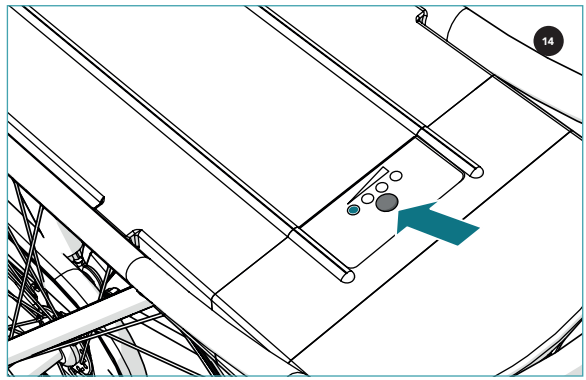

Nur wenn das Lämpchen ganz links aufleuchtet, ist es an der Zeit, den Akku auszutauschen.

In seltenen Fällen kann eine Störung auftreten. Eins der Lämpchen beginnt dann zu blinken. In der Tabelle werden die möglichen Störungsursachen angegeben. In diesem Fall wende dich an deinen Händler.

Wird der Akku eine Weile nicht benutzt? Dann sollte der Akku alle drei Monate zur Hälfte aufgeladen werden.

Störungen				
Fehler	LED1	LED2	LED3	LED4
Akku überhitzt				
Überspannung einer Zelle				
Schlechte Akkuzelle				
Ladegerät defekt / Aufladen über Entladeanschluss				

Vorderreifen auswechseln

Der Motor deines Fahrrads ist in das Vorderrad eingearbeitet. Wenn es notwendig ist, den Vorderreifen auszuwechseln, dann sollte dies unbedingt vom Händler vorgenommen werden.

Demontage, Entsorgung, Verwertung

Der Akku kann am Ende seiner Lebensdauer beim Händler eingetauscht werden. Er wird dafür sorgen, dass das Fahrrad dem Cortina Recyclingprogramm zugeführt wird.

7 TECHNISCHE ANGABEN

Allgemein	
Kategorie	City- und Trekkingbikes

Aktionsradius*			
Akku-Typ	300	400	500
Minimale Unterstützung	90-110 km	110-150km	145-185km
Mittlere Unterstützung	35-55km	45-70km	65-95km
Maximale Unterstützung	25-40km	35-50km	45-65km

* Maximale Distanz bei idealen Fahrbedingungen und neuem Akku.

Drehmoment zum Festziehen	
Lenker	12-15Nm
Vorbau	18-22Nm
Sattelstange	8-10Nm
Achsmutter Vorderrad mit Motor	25-35Nm
Achsmutter Hinterrad	30-45Nm

LCD Display	
Betriebstemperatur	-10°C bis 40°C
Lagerungstemperatur	-10°C bis 60°C
Niveau der Wasserdichtigkeit	IPX5

Akku			
Nennspannung	36V		
Typ	300	400	500
Nennleistung	8,7Ah	11,6Ah	13,8Ah
Energie	313Wh	418Wh	498Wh
Betriebstemperatur	0°C bis 40°C		
Lagerungstemperatur	-5°C bis 40°C		
Zulässiger Temperaturbereich	0°C bis 40°C		
Niveau der Wasserdichtigkeit	IPX5		
Gewicht	2,3kg	2,7kg	2,75kg
Ladedauer (2A)	04:30 Std.	06:00 Std.	08:00 Std.
Ladedauer (4A)	02:15 Std.	03:00 Std.	04:00 Std.

Motor	
Leistung	250W
Nennspannung	36V DC
Niveau der Wasserdichtigkeit	IPX5
Gewicht	2,75kg

Ladegerät	
Eingang	100-240V, 50-60Hz
Ausgang	~42V/2A und 4A
Zulässiger Ladetemperaturbereich	5°C bis 40°C
Akkutyp	Li-ion 36V

8 KONFORMITÄTSERKLÄRUNG

Das E-Bike ist ein elektromotorisch unterstütztes Rad (EPAC) im Sinne der Norm EN 15495-2015.

Hiermit erklärt der Hersteller Ihres E-Bikes, dass dieses Produkt alle Anforderungen und relevanten Bestimmungen, wie NEN-EN-ISO 4210 / CE-Zertifizierung / EPAC und EMC, erfüllt. Die Konformitätserklärung wird auf Anfrage zur Verfügung gestellt.